stay connected

D/A-Wandler 8-bit - Spannungsausgang 0 ... 10V

IN: 8 Bit - OUT: 0-10 VDC

D/A-Wandler
8 Bit
0...10 V
Ein- und Ausgang galvanisch getrennt
Bei den Wandlern mit Spannungsausgang kann das maximale Ausgangssignal auf die Betriebsspannung abzüglich 2 V eingestellt werden. Durch eine interne Strombegrenzung sind die Ausgänge kurzschlussfest und überlastsicher.

Link zum Produkt

Abbildungen

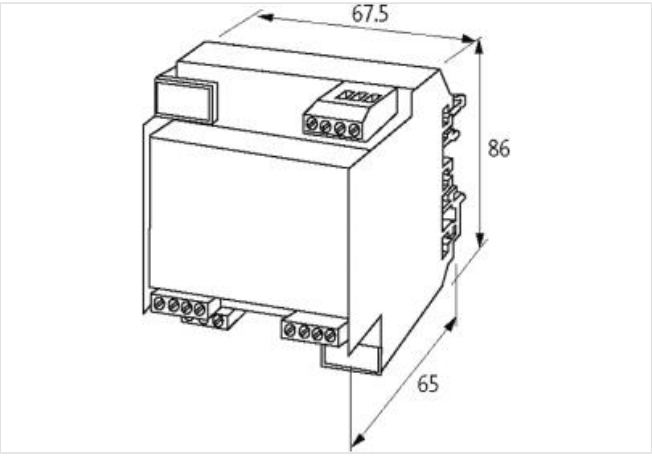

Abbildung stellvertretend

Kaufmännische Daten	
ECLASS-6.0	27210990
ECLASS-6.1	27210990
ECLASS-7.0	27210990
ECLASS-8.0	27210990
ECLASS-9.0	27210990
ECLASS-10.1	27210990
ECLASS-11.1	27210990
ECLASS-12.0	27210990
ETIM-5.0	EC002477
GTIN	4048879028639
Verpackungseinheit	1
Zolltarifnummer	85437090

Elektrische Daten	
Genauigkeit (vom Endwert)	1 %

Elektrische Daten | Versorgung	
Betriebsspannung DC min.	21 V
Betriebsspannung DC max.	30 V
Betriebsstrom max.	150 mA

Die in diesem Produkt-PDF enthaltenen Angaben wurden mit der größtmöglichen Sorgfalt erarbeitet.
Für Richtigkeit, Vollständigkeit und Aktualität ist die Haftung auf grobes Verschulden begrenzt. Stand: 26.04.2024

Leerlaufstrom	100 mA
Elektrische Daten | Eingang	
Eingangssignal min.	0 V
Eingangssignal max.	30 V
Eingangsspannung DC	24 V
Eingangsspannung DC log 0 max.	6 V
Eingangsspannung DC log 1 min.	16 V
Eingangsstrom max.	10 mA
Elektrische Daten | Ausgang	
Ausgangsstrom max.	0,04 A
Geräteschutz | Elektrisch	
Bemessungsstoßspannung	2,5 kV
Mechanische Daten | Montagedaten	
Befestigungsart	geschnappt
Geeignet für Befestigungsart	Tragschiene, (EN 60715)
Höhe	65 mm
Breite	67,5 mm
Tiefe	86 mm
Umgebungseigenschaften | Klimatisch	
Betriebstemperatur min.	0 °C
Betriebstemperatur max.	50 °C
Anschlusstyp 2	
Anschlussart	Schraubenklemmen SK
Familie-Bauform	Klemme
Geschlecht	female
Polzahl	6
PIN 1	+ US
PIN 2	+ US
PIN 3	0 V
PIN 4	0 V
PIN 5	U Out
PIN 6	U Out
Anschlussart	Schraubenklemmen SK
Familie-Bauform	Klemme
Geschlecht	female
Polzahl	9
PIN 1	D 8
PIN 2	D 7
PIN 3	D 6
PIN 4	D 5
PIN 5	D 4
PIN 6	D 3
PIN 7	D 2
PIN 8	D 1
PIN 9	0 V 1

Die in diesem Produkt-PDF enthaltenen Angaben wurden mit der größtmöglichen Sorgfalt erarbeitet.
Für Richtigkeit, Vollständigkeit und Aktualität ist die Haftung auf grobes Verschulden begrenzt. Stand: 26.04.2024