stay connected

MVK+MPNIO DI8 DI8 POF IRT

Push Pull galvanische Trennung

Digitale Eingänge
DI8 DI8 (IRT)
Ethernet 10/100 Mbit/s; 2× SCRJ45 POF Push Pull
Push Pull Powerstecker, max. 12 A
M12, 5-polig, A-kodiert
Galvanische Trennung
Anschlussleitungen finden Sie im Onlineshop unter "Anschlusstechnik".
Gehäuse ist vollvergossen.

Link zum Produkt

Abbildungen

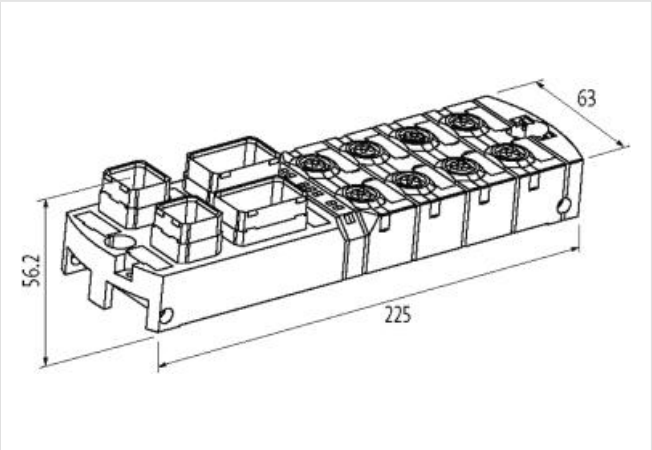

Abbildung stellvertretend

Kaufmännische Daten

ECLASS-6.0	27242604
ECLASS-6.1	27242604
ECLASS-7.0	27242604
ECLASS-8.0	27242604
ECLASS-9.0	27242604
ECLASS-10.1	27242604
ECLASS-11.1	27242604
ECLASS-12.0	27242604
ETIM-5.0	EC001599
GTIN	4048879553162
Verpackungseinheit	1
Zolltarifnummer	85389099

Elektrische Daten | Versorgung

Norm Betriebsspannung	EN 61131-2
Betriebsspannung US DC	24 V
Summenstrom UA max.	12 A

Die in diesem Produkt-PDF enthaltenen Angaben wurden mit der größtmöglichen Sorgfalt erarbeitet.
Für Richtigkeit, Vollständigkeit und Aktualität ist die Haftung auf grobes Verschulden begrenzt. Stand: 25.04.2024

Summenstrom US max.	12 A
Elektrische Daten | Eingang	
Überlastfest	ja
Kurzschlussfest	ja
Typ Eingang	PNP, für 3-Draht Sensoren oder mechanische Schalter
Sensorstrom US je Eingang max.	0,2 A
Industrielle Kommunikation	
Unterstütztes Protokoll	PROFINET
Industrielle Kommunikation | Profinet	
Anzahl aktiver Verbindungen (IO-Controller) max.	2
FSU (Fast-Start-Up)	ja
Fast-Start-Up Zeit max.	0,5 s
IRT (Netzwerkkommunikation)	ja
MRP-Client	ja
PROFINET Netload Class	III
PROFINET Adressierung	DCP
PROFINET-Konformitätsklasse	C
PROFINET-Spezifikation	V2.2
Shared Device/Input	ja
Diagnosen	
Aktorwarnung	pro Kanal per LED und BUS
Diagnose	Unterspannung, keine Spannung
Diagnose per BUS	pro Modul und Kanal
Diagnose per LED	pro Modul und Kanal
Kurzschluss-Diagnose	ja
LED-Anzeige	Ethernet-Verbindung/ Datenverkehr
Leitungsbruch	pro Port
Überlast-Diagnose	ja
Geräteschutz | Elektrisch	
Schutzart (EN IEC 60529)	IP67
Mechanische Daten | Montagedaten	
Geeignet für Befestigungsart	2-Loch Schraubbefestigung
Höhe	56,2 mm
Breite	63 mm
Tiefe	225 mm
Umgebungseigenschaften | Klimatisch	
Betriebstemperatur min.	0 °C
Betriebstemperatur max.	55 °C
Lagertemperatur min.	-20 °C
Lagertemperatur max.	70 °C
Anschlusstyp 3	
Anschlusstyp 1	X4-X7
Anschlusstyp 2	XD1, XD2
Anschlusstyp 3	XF1, XF2
Familie-Bauform	M12
Geschlecht	female
Farbe Kontaktträger	schwarz
Kodierung	A
Polzahl	5
PIN 1	24 V DC (US)

Die in diesem Produkt-PDF enthaltenen Angaben wurden mit der größtmöglichen Sorgfalt erarbeitet.
Für Richtigkeit, Vollständigkeit und Aktualität ist die Haftung auf grobes Verschulden begrenzt. Stand: 25.04.2024

PIN 2	DI
PIN 3	0 V (US)
PIN 4	DI
PIN 5	PE
Familie-Bauform	Push Pull
Geschlecht	male
Farbe Kontaktträger	grün
Polzahl	5
PIN 1	24 V DC (US)
PIN 2	0 V (US)
PIN 3	24 V DC (UA)
PIN 4	0 V (UA)
PIN 5	PE
Familie-Bauform	POF SC-RJ
Geschlecht	female
Farbe Kontaktträger	schwarz
Polzahl	2
PIN 1	RD
PIN 2	TD

Die in diesem Produkt-PDF enthaltenen Angaben wurden mit der größtmöglichen Sorgfalt erarbeitet.
Für Richtigkeit, Vollständigkeit und Aktualität ist die Haftung auf grobes Verschulden begrenzt. Stand: 25.04.2024