stay connected

MVK-MPNIO DIO14 IOL2 IRT 7/8" 5pin

Digitale Ein-/Ausgänge
DIO14 IOL2 (IRT)
Ethernet 10/100 Mbit/s; M12, D-kodiert
7/8", 5-polig, 2× max. 9 A
M12, 5-polig, A-kodiert
IO-Link Master V1.1.2
Anschlussleitungen finden Sie im Onlineshop unter "Anschlusstechnik".
Gehäuse ist vollvergossen.

Link zum Produkt

Abbildungen

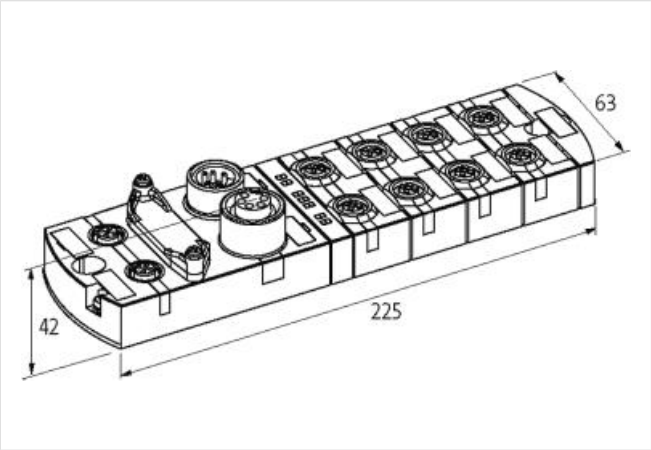

Abbildung stellvertretend

Kaufmännische Daten

ECLASS-6.0	27242604
ECLASS-6.1	27242604
ECLASS-7.0	27242604
ECLASS-8.0	27242604
ECLASS-9.0	27242604
ECLASS-10.1	27242604
ECLASS-11.1	27242604
ECLASS-12.0	27242604
ETIM-5.0	EC001597
GTIN	4048879585446
Verpackungseinheit	1
Zolltarifnummer	85389099

Elektrische Daten | Versorgung

Norm Betriebsspannung	EN 61131-2
Betriebsspannung US DC	24 V
Betriebsspannung UA DC	24 V
Summenstrom UA max.	9 A
Summenstrom US max.	9 A

Die in diesem Produkt-PDF enthaltenen Angaben wurden mit der größtmöglichen Sorgfalt erarbeitet.
Für Richtigkeit, Vollständigkeit und Aktualität ist die Haftung auf grobes Verschulden begrenzt. Stand: 20.04.2024

Elektrische Daten | Eingang	
Überlastfest	ja
Kurzschlussfest	ja
Typ Eingang	PNP, für 3-Draht Sensoren oder mechanische Schalter, IO-Link Devices
Sensorstrom US je Eingang max.	0,2 A
Sensorstrom US je IO-Link Port max.	1 A
Elektrische Daten | Ausgang	
Überlastfest	ja
Kurzschlussfest	ja
Ausgangsstrom je Pin max.	1,6 A
Lampenlast	10 W
Industrielle Kommunikation	
Unterstütztes Protokoll	PROFINET
Industrielle Kommunikation | Profinet	
Anzahl aktiver Verbindungen (IO-Controller) max.	2
FSU (Fast-Start-Up)	ja
Fast-Start-Up Zeit max.	0,5 s
IRT (Netzwerkkommunikation)	ja
MRP-Client	ja
PROFINET Netload Class	III
PROFINET Adressierung	DCP
PROFINET-Konformitätsklasse	C
PROFINET-Spezifikation	V2.3
Shared Device/Input	ja
Industrielle Kommunikation | IO-Link	
Automatische Baudratenerkennung	ja
IO-Link Prozessdatenlänge Ausgang	32 Bytes
IO-Link Prozessdatenlänge Eingang	32 Bytes
IO-Link Revision ID	V1.1.2
IO-Link Typ	2× Master
IO-Link Übertragungsrate	COM1, COM2, COM3
Port Class	B
Diagnosen	
Aktorwarnung	pro Kanal per LED und BUS
Diagnose per BUS	pro Modul und Kanal
Diagnose per LED	pro Modul und Kanal
IO-Link Events	Unterspannung Versorgung, keine Spannung
Kurzschluss-Diagnose	ja
LED-Anzeige	Ethernet-Verbindung/ Datenverkehr
Leitungsbruch	pro Port
Überlast-Diagnose	ja
Geräteschutz | Elektrisch	
Schutzart (EN IEC 60529)	IP67
Mechanische Daten | Montagedaten	
Geeignet für Befestigungsart	2-Loch Schraubbefestigung
Höhe	42 mm
Breite	63 mm
Tiefe	225 mm
Umgebungseigenschaften | Klimatisch	
Betriebstemperatur min.	-25 °C

Die in diesem Produkt-PDF enthaltenen Angaben wurden mit der größtmöglichen Sorgfalt erarbeitet.
Für Richtigkeit, Vollständigkeit und Aktualität ist die Haftung auf grobes Verschulden begrenzt. Stand: 20.04.2024

Betriebstemperatur max.	60 °C
Lagertemperatur min.	-25 °C
Lagertemperatur max.	70 °C
Anschlusstyp 5	
Anschlusstyp 1	X0-X5
Anschlusstyp 2	X6, X7
Anschlusstyp 3	XD1
Anschlusstyp 4	XD2
Anschlusstyp 5	XF2
Familie-Bauform	M12
Geschlecht	female
Farbe Kontaktträger	schwarz
Kodierung	A
Polzahl	5
PIN 1	24 V DC
PIN 2	DI / DO
PIN 3	0 V
PIN 4	DI / DO
PIN 5	PE
Familie-Bauform	M12
Geschlecht	female
Farbe Kontaktträger	schwarz
Kodierung	A
Polzahl	5
PIN 1	24 V DC
PIN 2	DI / DO
PIN 3	0 V
PIN 4	DI / DO / IO-Link
PIN 5	0 V
Familie-Bauform	7/8"
Geschlecht	male
Farbe Kontaktträger	schwarz
Polzahl	5
PIN 1	0 V (UA)
PIN 2	0 V (US)
PIN 3	PE
PIN 4	24 V DC (US)
PIN 5	24 V DC (UA)
Familie-Bauform	7/8"
Geschlecht	female
Farbe Kontaktträger	schwarz
Polzahl	5
PIN 1	0 V (UA)
PIN 2	0 V (US)
PIN 3	PE
PIN 4	24 V DC (US)
PIN 5	24 V DC (UA)
Befestigungsart	gesteckt, verschraubt
Anzugsdrehmoment	0,6 Nm
Familie-Bauform	M12
Geschlecht	female
Farbe Kontaktträger	schwarz
Kodierung	D
Polzahl	4

Die in diesem Produkt-PDF enthaltenen Angaben wurden mit der größtmöglichen Sorgfalt erarbeitet.
Für Richtigkeit, Vollständigkeit und Aktualität ist die Haftung auf grobes Verschulden begrenzt. Stand: 20.04.2024

PIN 1	TD +
PIN 2	RD +
PIN 3	TD -
PIN 4	RD -

Die in diesem Produkt-PDF enthaltenen Angaben wurden mit der größtmöglichen Sorgfalt erarbeitet.
Für Richtigkeit, Vollständigkeit und Aktualität ist die Haftung auf grobes Verschulden begrenzt. Stand: 20.04.2024