MURR ELEKTRONIK
stay connected

MASI67 Installationstechnik

Umsetzung von Profilleitung auf 4xM12

MASI67 passiver Verteiler
2× Profilkabel auf 4× M12 (Buchse)
Anschlussleitungen finden Sie im Onlineshop unter "Anschlusstechnik".
Gehäuse ist vollvergossen.

[Link zum Produkt]

Abbildungen

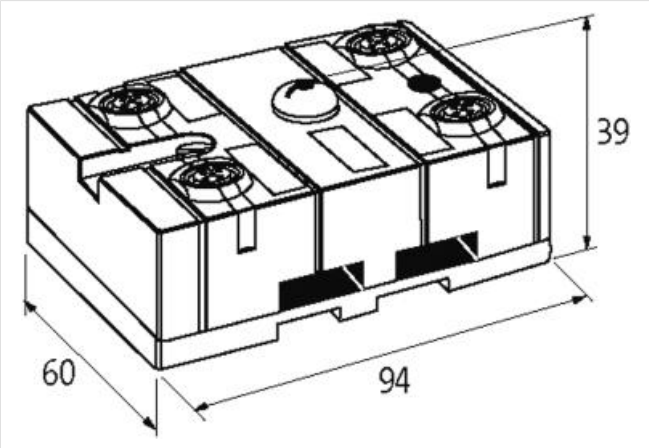

Abbildung stellvertretend

Kaufmännische Daten

ECLASS-6.0	27279219
ECLASS-6.1	27279219
ECLASS-7.0	27279219
ECLASS-8.0	27279219
ECLASS-9.0	27440108
ECLASS-10.1	27440111
ECLASS-11.1	27440111
ECLASS-12.0	27440111
ETIM-5.0	EC001600
GTIN	4048879049016
Verpackungseinheit	1
Zolltarifnummer	85369010

Elektrische Daten | Versorgung

Betriebsspannung extern DC min.	10 V
Betriebsspannung extern DC max.	48 V
Busspannung AS-Interface DC min.	26,5 V
Busspannung AS-Interface DC max.	31,6 V
Stromaufnahme AS-i Port max.	4000 mA
Summenstrom max.	8 A

Geräteschutz | Elektrisch

Die in diesem Produkt-PDF enthaltenen Angaben wurden mit der größtmöglichen Sorgfalt erarbeitet.
Für Richtigkeit, Vollständigkeit und Aktualität ist die Haftung auf grobes Verschulden begrenzt. Stand: 23.04.2024

Schutzart (EN IEC 60529)	IP67
Mechanische Daten | Montagedaten	
Befestigungsart	verschraubt, geschnappt
Geeignet für Befestigungsart	Tragschiene, (EN 60715)
Höhe	94 mm
Breite	60 mm
Tiefe	39 mm
Umgebungseigenschaften | Klimatisch	
Betriebstemperatur min.	-20 °C
Betriebstemperatur max.	60 °C
Lagertemperatur min.	-40 °C
Lagertemperatur max.	80 °C
Anschlusstyp 1	
Anschlusstyp 1	Bus Out
Familie-Bauform	M12
Geschlecht	female
Farbe Kontaktträger	schwarz
Kodierung	A
Polzahl	5
PIN 1	AS-i +
PIN 2	Aux Power -
PIN 3	AS-i -
PIN 4	Aux Power +
PIN 5	n.c.

Die in diesem Produkt-PDF enthaltenen Angaben wurden mit der größtmöglichen Sorgfalt erarbeitet.
Für Richtigkeit, Vollständigkeit und Aktualität ist die Haftung auf grobes Verschulden begrenzt. Stand: 23.04.2024