MURR ELEKTRONIK
stay connected

Impact20 CANopen, digitales Ein-/Ausgangsmodul

8 digitale Eingänge und 8 digitale Ausgänge

Digitale Ein-/Ausgänge
DI8 DO8 - 2 A
Anschlussleitungen finden Sie im Onlineshop unter "Anschlusstechnik".
Gehäuse ist vollvergossen.

[Link zum Produkt]

Abbildungen

Abbildung stellvertretend

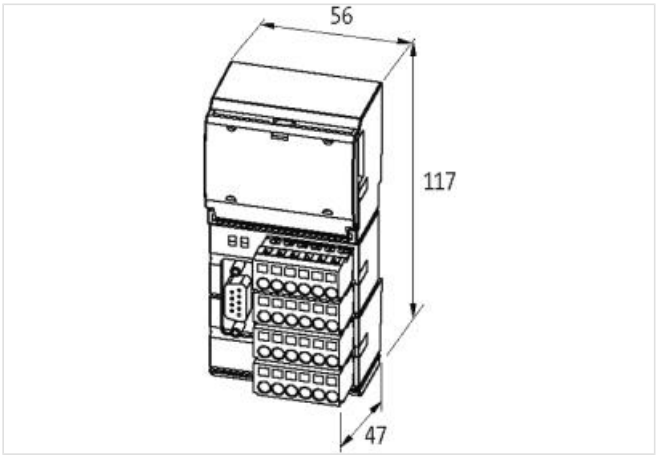

Kaufmännische Daten

ECLASS-6.0	27242604
ECLASS-7.0	27242604
ECLASS-8.0	27242604
ECLASS-9.0	27242604
ETIM-5.0	EC001599
GTIN	4048879048064
Verpackungseinheit	1
Zolltarifnummer	85389099

Elektrische Daten | Versorgung

Betriebsspannung DC	24 V
Norm Betriebsspannung	EN 61131-2
Betriebsspannung US DC	24 V
Summenstrom max.	8 A
Summenstrom UA max.	12 A

Elektrische Daten | Eingang

Überlastfest	ja
Kurzschlussfest	ja
Typ Eingang	PNP, für 3-Draht Sensoren oder mechanische Schalter
Strombelastbarkeit max.	0,7 A

Elektrische Daten | Ausgang

Die in diesem Produkt-PDF enthaltenen Angaben wurden mit der größtmöglichen Sorgfalt erarbeitet.
Für Richtigkeit, Vollständigkeit und Aktualität ist die Haftung auf grobes Verschulden begrenzt. Stand: 20.04.2024

Überlastfest	ja
Kurzschlussfest	ja
Ausgangsstrom je Pin max.	2 A
Industrielle Kommunikation | Busdaten	
Adressbereich min.	1
Adressbereich max.	99
Industrielle Kommunikation | CANopen	
CANopen Adressierung	Drehschalter
Diagnosen	
Diagnose	Unterspannung, keine Spannung
Diagnose per BUS	pro Modul und Kanal
Diagnose per LED	pro Modul und Kanal
Kurzschluss-Diagnose	ja
LED-Anzeige	Ethernet-Verbindung/ Datenverkehr
Überlast-Diagnose	ja
Installation	
Anschlussquerschnitt max.	2,5 mm²
Geräteschutz | Elektrisch	
Schutzart (EN IEC 60529)	IP20
Mechanische Daten | Montagedaten	
Befestigungsart	geschnappt
Geeignet für Befestigungsart	Tragschiene, (EN 60715)
Höhe	117 mm
Breite	56 mm
Tiefe	47 mm
Umgebungseigenschaften | Klimatisch	
Betriebstemperatur min.	0 °C
Betriebstemperatur max.	55 °C
Lagertemperatur min.	-20 °C
Lagertemperatur max.	70 °C
Konformität	
Produktstandard	EN 61131-2
Anschlusstyp 5	
Anschlusstyp 1	Bus In
Anschlusstyp 2	X0
Anschlusstyp 3	X1
Anschlusstyp 4	X2
Anschlusstyp 5	X3
Familie-Bauform	D-Sub
Geschlecht	male
Farbe Kontaktträger	schwarz
Polzahl	9
PIN 1	n.c.
PIN 2	CAN_LOW
PIN 3	CAN_GND
PIN 4	n.c.
PIN 5	CAN_SHLD
PIN 6	PE
PIN 7	CAN_HIGH
PIN 8	n.c.

Die in diesem Produkt-PDF enthaltenen Angaben wurden mit der größtmöglichen Sorgfalt erarbeitet.
Für Richtigkeit, Vollständigkeit und Aktualität ist die Haftung auf grobes Verschulden begrenzt. Stand: 20.04.2024

PIN 9	PE
Anschlussart	Federkraftklemmen FK
Familie-Bauform	Klemme
Geschlecht	female
Farbe Kontaktträger	farblos
Polzahl	6
PIN 1	CH 00
PIN 2	CH 01
PIN 3	CH 02
PIN 4	CH 03
PIN 5	UI
PIN 6	0 V
Anschlussart	Federkraftklemmen FK
Familie-Bauform	Klemme
Geschlecht	female
Farbe Kontaktträger	farblos
Polzahl	6
PIN 1	CH 10
PIN 2	CH 11
PIN 3	CH 12
PIN 4	CH 13
PIN 5	UA
PIN 6	0 V
Anschlussart	Federkraftklemmen FK
Familie-Bauform	Klemme
Geschlecht	female
Farbe Kontaktträger	farblos
Polzahl	6
PIN 1	CH 20
PIN 2	CH 21
PIN 3	CH 22
PIN 4	CH 23
PIN 5	US
PIN 6	0 V
Anschlussart	Federkraftklemmen FK
Familie-Bauform	Klemme
Geschlecht	female
Farbe Kontaktträger	farblos
Polzahl	6
PIN 1	CH 30
PIN 2	CH 31
PIN 3	CH 32
PIN 4	CH 33
PIN 5	FE
PIN 6	FE

Die in diesem Produkt-PDF enthaltenen Angaben wurden mit der größtmöglichen Sorgfalt erarbeitet.
Für Richtigkeit, Vollständigkeit und Aktualität ist die Haftung auf grobes Verschulden begrenzt. Stand: 20.04.2024