stay connected

MASI68 E/A Erweiterungsmodul K3

4 digitale Eingänge, 4 digitale, passive sichere Ausgänge

Erweiterungsmodul
DI4 - 0.2 A DO4 - 1.6 A (E) - 8× M12 (AB) (Y) (K3)
über Sicherheitsrelais abschaltbare Ausgangsgruppen bis PLd (EN ISO 13849-1)
Anschlussleitungen finden Sie im Onlineshop unter "Anschlusstechnik".
Gehäuse ist vollvergossen.
24 V DC extern (18...30.2 V DC) EN 61131-2

Link zum Produkt

Abbildungen

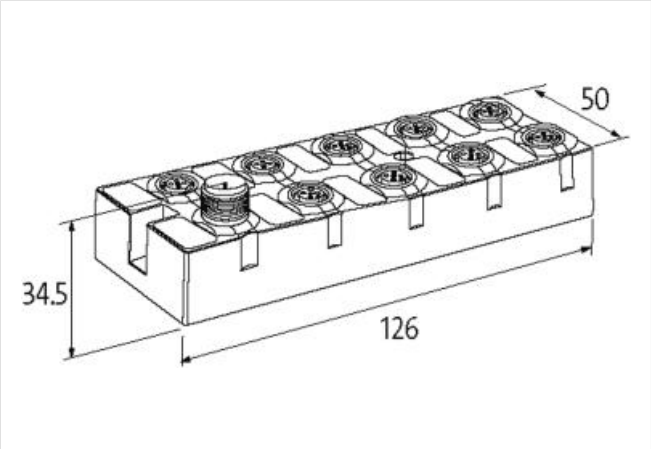

Abbildung stellvertretend

Kaufmännische Daten

ECLASS-6.0	27242604
ECLASS-6.1	27242604
ECLASS-7.0	27242604
ECLASS-8.0	27242604
ECLASS-9.0	27242604
ECLASS-10.1	27242604
ECLASS-11.1	27242604
ECLASS-12.0	27242604
ETIM-5.0	EC001599
GTIN	4048879048866
Verpackungseinheit	1
Zolltarifnummer	85176200

Elektrische Daten | Versorgung

Busspannung AS-Interface DC min.	26,5 V
Busspannung AS-Interface DC max.	31,6 V
Stromaufnahme AS-i Port max.	250 mA
Summenstrom max.	4 A

Elektrische Daten | Eingang

Die in diesem Produkt-PDF enthaltenen Angaben wurden mit der größtmöglichen Sorgfalt erarbeitet.
Für Richtigkeit, Vollständigkeit und Aktualität ist die Haftung auf grobes Verschulden begrenzt. Stand: 08.05.2024

Überlastfest	ja
Kurzschlussfest	ja
Typ Eingang	PNP, für 3-Draht Sensoren oder mechanische Schalter
Strombelastbarkeit max.	0,2 A
Elektrische Daten | Ausgang	
Überlastfest	ja
Kurzschlussfest	ja
Ausgangsstrom je Pin max.	2 A
Industrielle Kommunikation | Busdaten	
Adresseinstellungsart	M12-Anschluss und Programmiergerät, Master
Slave Adressbereich	(0), 1 A...31 A, 1 B…31 B
Industrielle Kommunikation | AS-Interface	
AS-i Power 24	ja
Profil (IO.ID.ID2)	S-7.A.7
Diagnosen	
Diagnose	keine Spannung
Diagnose per LED	pro Modul
LED-Anzeige	Ethernet-Verbindung/ Datenverkehr
Geräteschutz | Elektrisch	
Schutzart (EN IEC 60529)	IP68
Mechanische Daten | Montagedaten	
Befestigungsart	verschraubt
Höhe	126 mm
Breite	50 mm
Tiefe	34,5 mm
Umgebungseigenschaften | Klimatisch	
Betriebstemperatur min.	-20 °C
Betriebstemperatur max.	60 °C
Lagertemperatur min.	-20 °C
Lagertemperatur max.	70 °C
Anschlusstyp 6	
Anschlusstyp 1	A C
Anschlusstyp 2	B D
Anschlusstyp 3	Bus In
Anschlusstyp 4	Bus Out
Anschlusstyp 5	E G
Anschlusstyp 6	F H
Familie-Bauform	M12
Geschlecht	female
Farbe Kontaktträger	schwarz
Kodierung	A
Polzahl	5
PIN 1	Usens +
PIN 2	DI
PIN 3	Usens -
PIN 4	DI
PIN 5	n.c.
Familie-Bauform	M12
Geschlecht	female
Farbe Kontaktträger	schwarz
Kodierung	A

Die in diesem Produkt-PDF enthaltenen Angaben wurden mit der größtmöglichen Sorgfalt erarbeitet.
Für Richtigkeit, Vollständigkeit und Aktualität ist die Haftung auf grobes Verschulden begrenzt. Stand: 08.05.2024

Polzahl	5
PIN 1	Usens +
PIN 2	n.c.
PIN 3	Usens -
PIN 4	DI
PIN 5	n.c.
Familie-Bauform	M12
Geschlecht	male
Farbe Kontaktträger	schwarz
Kodierung	A
Polzahl	4
PIN 1	AS-i +
PIN 2	0 V
PIN 3	AS-i -
PIN 4	24 V DC
Familie-Bauform	M12
Geschlecht	female
Farbe Kontaktträger	schwarz
Kodierung	A
Polzahl	5
PIN 1	AS-i +
PIN 2	0 V
PIN 3	AS-i -
PIN 4	24 V DC
PIN 5	n.c.
Familie-Bauform	M12
Geschlecht	female
Farbe Kontaktträger	schwarz
Kodierung	A
Polzahl	5
PIN 1	n.c.
PIN 2	DO
PIN 3	0 V
PIN 4	DO
PIN 5	FE
Familie-Bauform	M12
Geschlecht	female
Farbe Kontaktträger	schwarz
Kodierung	A
Polzahl	5
PIN 1	n.c.
PIN 2	n.c.
PIN 3	0 V
PIN 4	DO
PIN 5	FE

Die in diesem Produkt-PDF enthaltenen Angaben wurden mit der größtmöglichen Sorgfalt erarbeitet.
Für Richtigkeit, Vollständigkeit und Aktualität ist die Haftung auf grobes Verschulden begrenzt. Stand: 08.05.2024