stay connected

B10 Kupplungsgehäuse niedrige Bauform IP65

Querver. M-Bügel, Abgang oben M25

B10
Kupplungsgehäuse (niedrig)
Querverriegelung
IP65
Technische Daten werden nur mit Murrelektronik Komponenten gewährleistet.

Link zum Produkt

Abbildungen

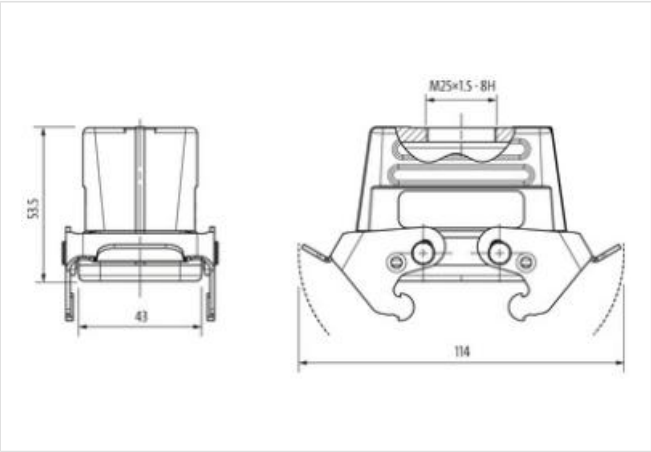

Abbildung stellvertretend

Kaufmännische Daten	
ECLASS-6.0	27143424
ECLASS-6.1	27261203
ECLASS-7.0	27440202
ECLASS-8.0	27440202
ECLASS-9.0	27440202
ECLASS-10.1	27440202
ECLASS-11.1	27440202
ECLASS-12.0	27440202
ETIM-5.0	EC000437
GTIN	4048879644976
Verpackungseinheit	1
Zolltarifnummer	85389099
Installation	
Kabelabgang	gerade
Installation | Anschluss	
Befestigungsgewinde	M25
Steckzyklen min.	500
Geräteschutz | Elektrisch	
Schutzart (EN IEC 60529)	IP65
Zusatzbedingung Schutzart	gesteckt, verriegelt, mit Verschraubung
Mechanische Daten	
Gehäuseart	Kupplungsgehäuse
Mechanische Daten | Materialdaten	

Die in diesem Produkt-PDF enthaltenen Angaben wurden mit der größtmöglichen Sorgfalt erarbeitet.
Für Richtigkeit, Vollständigkeit und Aktualität ist die Haftung auf grobes Verschulden begrenzt. Stand: 27.05.2024

Beschichtung Gehäuse	pulverbeschichtet
Beschichtung Verriegelung	verzinkt
Material Dichtung	NBR
Material Gehäuse	Aluminiumdruckguss
Material Verriegelung	Stahl
Mechanische Daten | Montagedaten	
Baugröße	B10
Höhe	53,5 mm
Breite	43 mm
Tiefe	114 mm
Verriegelungsart	Querverriegelung
Umgebungseigenschaften | Klimatisch	
Betriebstemperatur min.	-40 °C
Betriebstemperatur max.	100 °C
Klimakategorie (EN IEC 60068-1)	40/100/21

Die in diesem Produkt-PDF enthaltenen Angaben wurden mit der größtmöglichen Sorgfalt erarbeitet.
Für Richtigkeit, Vollständigkeit und Aktualität ist die Haftung auf grobes Verschulden begrenzt. Stand: 27.05.2024