MURR ELEKTRONIK
stay connected

CUBE20S modulo d'uscita digitale DO2

2x24VDC 0,5A Time Stamp ETS

Modulo di espansione
Uscite digitali
DO2 - (E) ETS

Link al prodotto

Immagine

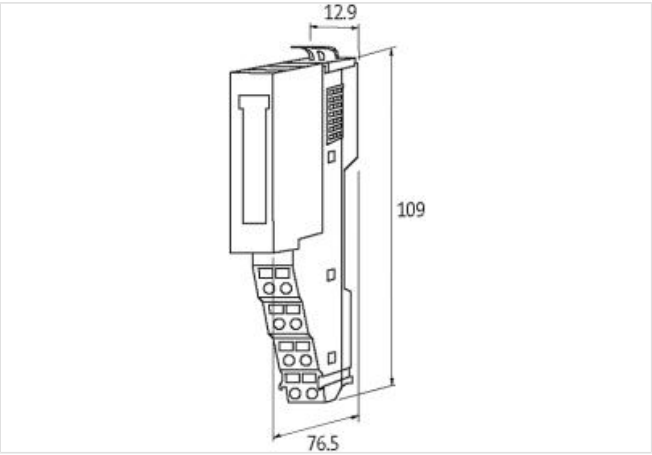

Immagine rappresentativa

dati commerciali	
ECLASS-6.0	27242604
ECLASS-7.0	27242604
ECLASS-8.0	27242604
ECLASS-9.0	27242604
ETIM-5.0	EC001599
GTIN	4048879424417
Lotto minimo ordinabile	1
Numero di tariffa doganale	85389099

Dati elettrici | Alimentazione	
Norm operating voltage	EN 61131-2
Tensione di esercizio UA CC	24 V
Corrente assorbita max	85 mA
Corrente cumulativa UA max	1 A
alimentazione del modulo	via connessione di sistema

Dati elettrici | Uscita	
Corrente attuatore UA max per ciascuna uscita	0,5 A
Resistente a sovraccarico	si
Protetto da cortocircuito	si
Corrente di uscita per ciascun pin max	0,5 A
Tempo di ritardo in uscita	100 ns
Carico lampada	5 W

Le informazioni contenute in questo datasheet sono state elaborate con la massima cura.
Murrelektronik non è responsabile delle variazioni apportate ai prodotti o alle informazioni in esso contenute. 2024-04-20

Diagnosi	
Diagnostica	Under voltage
Diagnostica tramite BUS	per modulo
Diagnostica tramite LED	per modulo e canale
Diagnosi di cortocircuito	si
Indicatore LED	Connessione Ethernet/traffico dati
Diagnosi di sovraccarico	si
Protezione dei dispositivi | Elettrica	
Grado di protezione (EN CEI 60529)	IP20
Galvanic separation (operating voltage)	si
Galvanic separation output/output	si
Dati meccanici | Dati di montaggio	
Tipo di fissaggio	geschnappt
Suitable for mounting type	guida portante, (EN 60715)
Altezza	109 mm
Larghezza	12,9 mm
Profondità	76,5 mm
Caratteristiche ambientali | Climatiche	
Temperatura di esercizio min	0 °C
Temperatura di esercizio max	60 °C
Temperatura di stoccaggio min	-25 °C
Temperatura di stoccaggio max	70 °C
Tipo di collegamento 2	
Tipo di collegamento 1	Potenza
Tipo di collegamento 2	Potenza
Connessione	Morsetti a molla FK
Family construction form	morsetto
Gender	female
N. di poli	8
PIN 1	n.c.
PIN 2	24 V DC
PIN 3	0 V
PIN 4	24 V DC Sys
PIN 5	n.c.
PIN 6	24 V DC
PIN 7	0 V
PIN 8	0 V Sys
Connessione	Morsetti a molla FK
Family construction form	morsetto
Gender	female
N. di poli	8
PIN 1	DO 0
PIN 2	24 V DC
PIN 3	0 V
PIN 5	DO 1
PIN 6	24 V DC
PIN 7	0 V

Le informazioni contenute in questo datasheet sono state elaborate con la massima cura.
Murrelektronik non è responsabile delle variazioni apportate ai prodotti o alle informazioni in esso contenute. 2024-04-20