MURR ELEKTRONIK
stay connected

RC-S01 N/230

Module d'antiparasitage pour contacteur CEM, Klöckner Moeller /

230 V AC/DC
RC
Autres connexions et tensions sur demande.

Lien vers le produit

Illustration

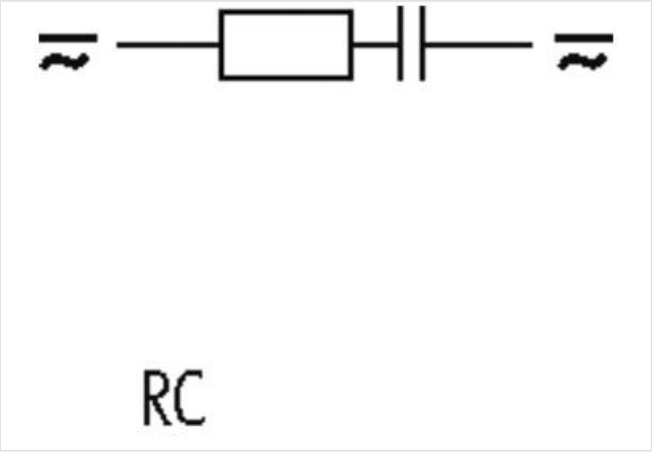

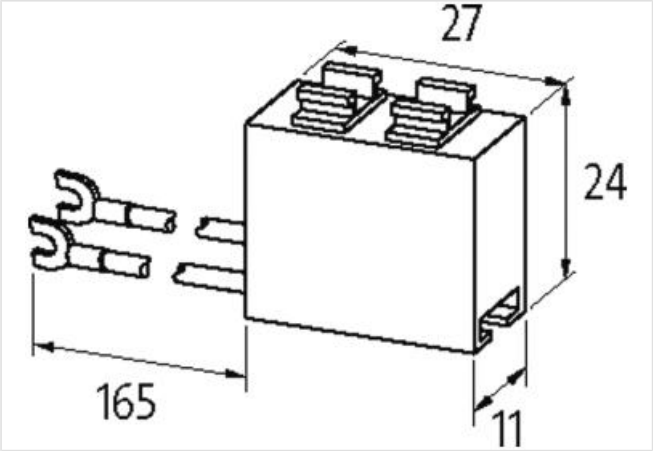

Photo non contractuelle

données commerciales

ECLASS-6.0	27371013
ECLASS-6.1	27371013
ECLASS-7.0	27371013
ECLASS-8.0	27371013
ECLASS-9.0	27371013
ECLASS-10.1	27371013
ECLASS-11.1	27371013

Les informations contenues dans cette fiche technique ont été élaborées avec le plus grand soin
Responsabilité quant à l'exhaustivité de l'exactitude et l'actualité des informations est limitée à une négligence grave. Version: 20.04.2024

ECLASS-12.0	27371013
ETIM-5.0	EC002498
GTIN	4048879019781
Numéro du tarif douanier	85363010
Unité de conditionnement	1
Compatibilité | Compatible avec	
Contacteurs correspondants	3 TH 3/4/8; 3 TF 30...45; 3 TB 40...3 TB 44
Caractéristiques techniques | Caractéristiques électriques	
Facteur d'atténuation	1.5× UN
Caractéristiques électriques | Entrée	
Tension d'entrée CA min.	127 V
Tension d'entrée CA max.	240 V
Tension d'entrée CC min.	127 V
Tension d'entrée CC max.	240 V
Installation | Raccordement	
Connection information	cosse à fourche autoblocante
Protection des appareils | Milieux	
Flame resistance	Difficilement inflammable
Données mécaniques | Données du matériau	
Classe d'inflammabilité boîtier (UL94)	V-0
Matériau boîtier	Plastique
Données mécaniques | Données de montage	
Hauteur	11 mm
Largeur	27 mm
Profondeur	24 mm
Caractéristiques environnementales | Climatique	
Température de service min.	-20 °C
Température de service max.	70 °C

Les informations contenues dans cette fiche technique ont été élaborées avec le plus grand soin
Responsabilité quant à l'exhaustivité de l'exactitude et l'actualité des informations est limitée à une négligence grave. Version: 20.04.2024