MURR ELEKTRONIK
stay connected

**RC 3 R-575/7,5 - PG9**

Module d'antiparasitage pour moteur CEM, RC 3 R - PG9, 3 X 575 V AC

3× 575 V AC
VDR
Modules d’antiparasitage pour tensions, fréquences ou puissances de moteur différentes sur demande. Ne pas utiliser de réseaux RC sur le moteur avec le convertisseur de fréquence.

Lien vers le produit

**Illustration**

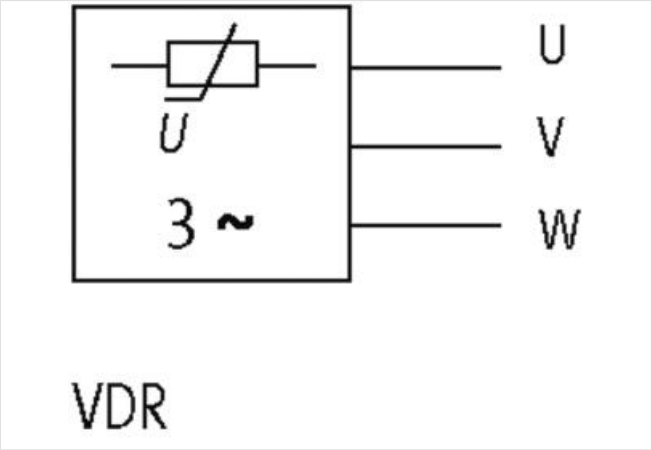


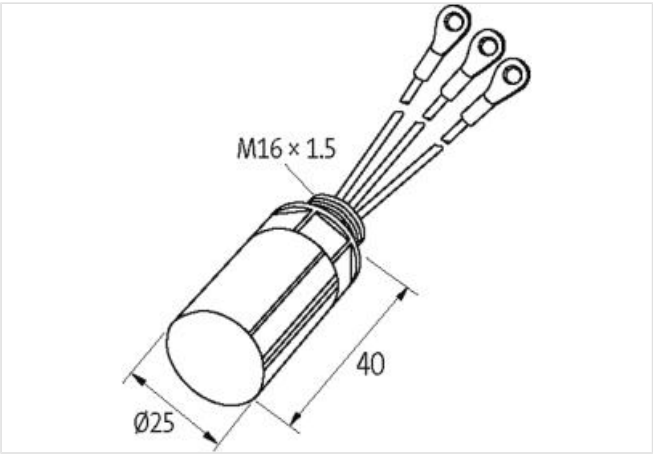


Photo non contractuelle

**données commerciales**

| | |
|---|---|
| ECLASS-6.0 | 27371013 |
| ECLASS-6.1 | 27371013 |
| ECLASS-7.0 | 27371013 |
| ECLASS-8.0 | 27371013 |
| ECLASS-9.0 | 27371013 |
| ECLASS-10.1 | 27371013 |

Les informations contenues dans cette fiche technique ont été élaborées avec le plus grand soin
Responsabilité quant à l'exhaustivité de l'exactitude et l'actualité des informations est limitée à une négligence grave. Version: 26.04.2024

| | |
|---|---|
| ECLASS-11.1 | 27371013 |
| ECLASS-12.0 | 27371013 |
| ETIM-5.0 | EC000197 |
| GTIN | 4048879019286 |
| Numéro du tarif douanier | 85363010 |
| Unité de conditionnement | 1 |
| **Caractéristiques électriques \| Entrée** | |
| Tension d'entrée CA | 575 V |
| **Caractéristiques techniques \| Installation** | |
| Section de raccordement max. | 0,5 mm² |
| **Installation \| Raccordement** | |
| Connection information | Brins |
| Longueur des brins | 100 mm |
| Cosse pour câble ronde | M6Isolé |
| **Protection des appareils \| Milieux** | |
| Flame resistance | Difficilement inflammable |
| **Données mécaniques \| Données du matériau** | |
| Classe d'inflammabilité boîtier (UL94) | V-0 |
| Matériau boîtier | Plastique |
| Matériau masse de scellement | Scellement à 2 composants |
| **Données mécaniques \| Données de montage** | |
| Mode de fixation | enfiché |
| Suitable for mounting type | Motorklemmkasten |
| Hauteur | 25 mm |
| Largeur | 25 mm |
| Profondeur | 40 mm |
| **Caractéristiques environnementales \| Climatique** | |
| Température de service min. | -20 °C |
| Température de service max. | 60 °C |

Les informations contenues dans cette fiche technique ont été élaborées avec le plus grand soin
Responsabilité quant à l'exhaustivité de l'exactitude et l'actualité des informations est limitée à une négligence grave. Version: 26.04.2024