MURR ELEKTRONIK
stay connected

LG-3RTH

Module d'antiparasitage pour contacteur CEM, Siemens, SIR 3 R

24...240 V DC
Diode
Autres connexions et tensions sur demande.

Lien vers le produit

Illustration

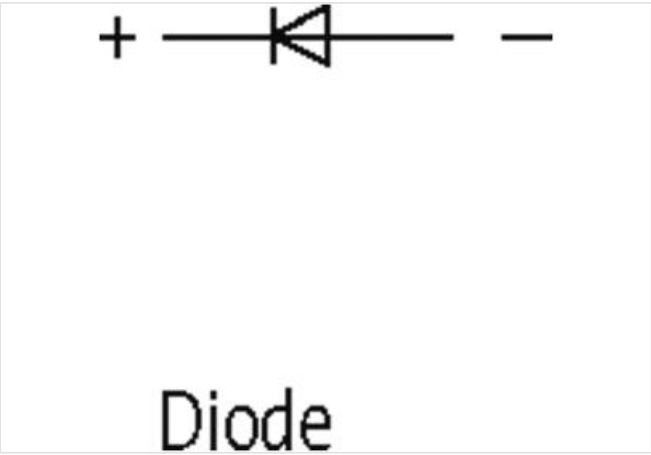

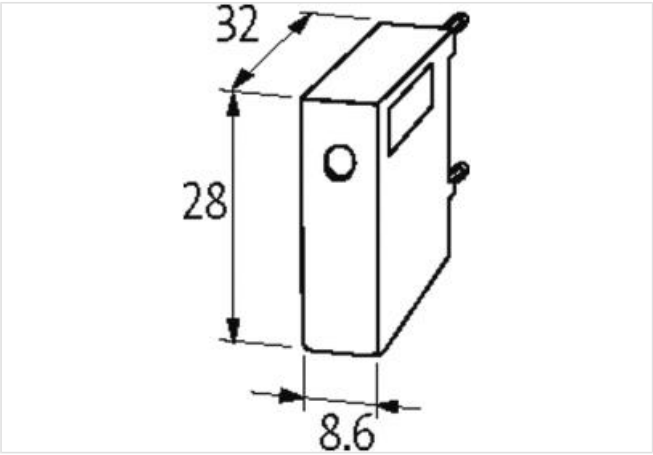

Photo non contractuelle

données commerciales

ECLASS-6.0	27371013
ECLASS-6.1	27371013
ECLASS-7.0	27371013
ECLASS-8.0	27371013
ECLASS-9.0	27371013
ECLASS-10.1	27371013
ECLASS-11.1	27371013

Les informations contenues dans cette fiche technique ont été élaborées avec le plus grand soin
Responsabilité quant à l'exhaustivité de l'exactitude et l'actualité des informations est limitée à une négligence grave. Version: 20.04.2024

ECLASS-12.0	27371013
ETIM-5.0	EC002498
GTIN	4048879017640
Numéro du tarif douanier	85363010
Unité de conditionnement	1
Compatibilité | Compatible avec	
Contacteurs correspondants	3 RH 1/11; 3 RT 1/3 RH1; 3 RT 1/10.15...10.17
Caractéristiques électriques | Entrée	
Tension d'entrée CC min.	12 V
Tension d'entrée CC max.	240 V
Données mécaniques | Données de montage	
Hauteur	28 mm
Largeur	8,6 mm
Profondeur	32 mm
Caractéristiques environnementales | Climatique	
Température de service min.	-20 °C
Température de service max.	70 °C

Les informations contenues dans cette fiche technique ont été élaborées avec le plus grand soin
Responsabilité quant à l'exhaustivité de l'exactitude et l'actualité des informations est limitée à une négligence grave. Version: 20.04.2024