MURR ELEKTRONIK
stay connected

Cube20S Module 2 entrées TOR

Avec filtres configurables

Module d'extension
DI2 - (E) paramétrable

Lien vers le produit

Illustration

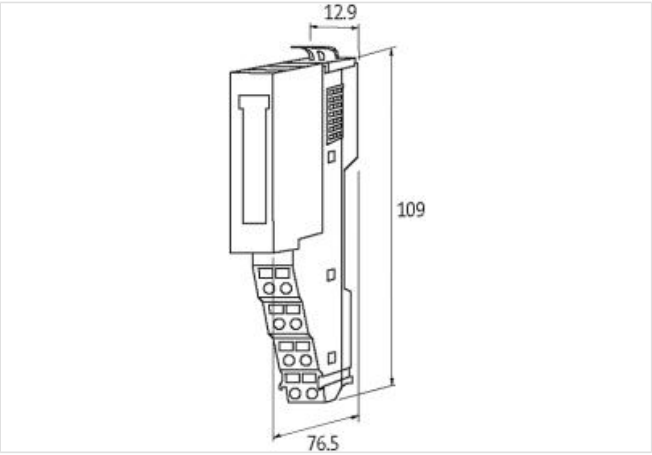

Photo non contractuelle

données commerciales

ECLASS-6.0	27242604
ECLASS-7.0	27242604
ECLASS-8.0	27242604
ECLASS-9.0	27242604
ETIM-5.0	EC001599
GTIN	4048879423236
Numéro du tarif douanier	85389099
Unité de conditionnement	1

Caractéristiques électriques | Alimentation

Norm operating voltage	EN 61131-2
Tension de fonctionnement US CC	24 V
Consommation électrique max.	95 mA
alimentation du module	par liaison système

Caractéristiques électriques | Entrée

Type input	PNP (EN 61131-2)
Filtre temporel d'entrée min.	0,002 ms
Filtre temporel d'entrée max	3 ms
Filtre temporel d'entrée paramétrable	oui
Courant admissible max.	0,5 A

Diagnostics

Diagnostic	Aucune tension

Les informations contenues dans cette fiche technique ont été élaborées avec le plus grand soin
Responsabilité quant à l'exhaustivité de l'exactitude et l'actualité des informations est limitée à une négligence grave. Version: 08.05.2024

Diagnostic par BUS	par module
Diagnostic par LED	par module et canal
Diagnostic de court-circuit	oui
Indicateur à LED	Connexion Ethernet/trafic de données
Diagnostic de surcharge	oui
Protection des appareils | Électrique	
Indice de protection (EN CEI 60529)	IP20
Galvanic separation (operating voltage)	oui
Galvanic separation input/input	oui
Données mécaniques | Données de montage	
Mode de fixation	geschnappt
Suitable for mounting type	rail porteur, (EN 60715)
Hauteur	109 mm
Largeur	12,9 mm
Profondeur	76,5 mm
Caractéristiques environnementales | Climatique	
Température de service min.	0 °C
Température de service max.	60 °C
Température de stockage min.	-20 °C
Température de stockage max.	70 °C
Type de connexion 2	
Type de connexion 1	Puissance
Type de connexion 2	Puissance
Type de raccordement	Bornes à ressort FK
Family construction form	borne
Gender	female
Nombre de pôles	8
PIN 1	n.c.
PIN 2	24 V DC
PIN 3	0 V
PIN 4	24 V DC Sys
PIN 5	n.c.
PIN 6	24 V DC
PIN 7	0 V
PIN 8	0 V Sys
Type de raccordement	Bornes à ressort FK
Family construction form	borne
Gender	female
Nombre de pôles	8
PIN 1	DI 0
PIN 2	24 V DC
PIN 3	0 V
PIN 5	DI 1
PIN 6	24 V DC
PIN 7	0 V

Les informations contenues dans cette fiche technique ont été élaborées avec le plus grand soin
Responsabilité quant à l'exhaustivité de l'exactitude et l'actualité des informations est limitée à une négligence grave. Version: 08.05.2024