MURR ELEKTRONIK
stay connected

Cube20S Module 4 entrées ANA 16 Bit U 0….10V

Module d’extension
AI4 - (E) U
Tension

Lien vers le produit

Illustration

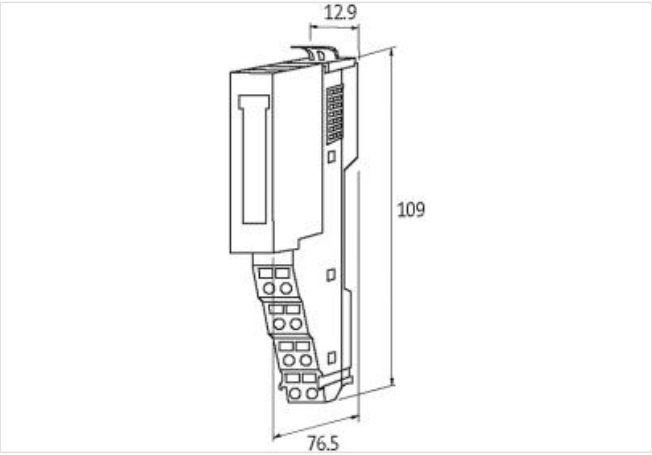

Photo non contractuelle

données commerciales

ECLASS-6.0	27242601
ECLASS-6.1	27242601
ECLASS-7.0	27242601
ECLASS-8.0	27242601
ECLASS-9.0	27242601
ECLASS-10.1	27242601
ECLASS-11.1	27242601
ECLASS-12.0	27242601
ETIM-5.0	EC001596
GTIN	4048879423748
Numéro du tarif douanier	85389099
Unité de conditionnement	1

Caractéristiques électriques | Alimentation

Idle current external max.	25 mA
Consommation électrique max.	60 mA
alimentation du module	par liaison système

Caractéristiques électriques | Entrée

Résistance d’entrée	200 kΩ
Temps de conversion par canal, entrée numérique	0,48 ms

Diagnostics

Diagnostic	Under voltage
Diagnostic par BUS	par module

Murrelektronik AG | Hardmorgenweg 19 | 8222 Beringen | Fon +41 52 687 27 27 | Fax +41 52 687 27 17 | shop@murrelektronik.ch | shop.murrelektronik.ch

Diagnostic par LED	par module et canal
Diagnostic de court-circuit	oui
Indicateur à LED	Connexion Ethernet/trafic de données
Diagnostic de surcharge	oui
Protection des appareils | Électrique	
Indice de protection (EN CEI 60529)	IP20
Données mécaniques | Données de montage	
Mode de fixation	geschnappt
Suitable for mounting type	rail porteur, (EN 60715)
Hauteur	109 mm
Largeur	12,9 mm
Profondeur	76,5 mm
Caractéristiques environnementales | Climatique	
Température de service min.	0 °C
Température de service max.	60 °C
Température de stockage min.	-25 °C
Température de stockage max.	70 °C
Type de connexion 2	
Type de connexion 1	Puissance
Type de connexion 2	Puissance
Type de raccordement	Bornes à ressort FK
Family construction form	borne
Gender	female
Nombre de pôles	8
PIN 1	n.c.
PIN 2	24 V DC
PIN 3	0 V
PIN 4	24 V DC Sys
PIN 5	n.c.
PIN 6	24 V DC
PIN 7	0 V
PIN 8	0 V Sys
Type de raccordement	Bornes à ressort FK
Family construction form	borne
Gender	female
Nombre de pôles	8
PIN 1	+ AI 0
PIN 2	- AI 0
PIN 3	+ AI 2
PIN 4	- AI 2
PIN 5	+ AI 1
PIN 6	- AI 1
PIN 7	+ AI 3
PIN 8	- AI 3

Les informations contenues dans cette fiche technique ont été élaborées avec le plus grand soin
Responsabilité quant à l'exhaustivité de l'exactitude et l'actualité des informations est limitée à une négligence grave. Version: 08.05.2024