MURR ELEKTRONIK
stay connected

MSDD_Set besteht aus:

4000-68223-0000000 (Rahmenmodul 2-fach mv IP65 transparent)

Lien vers le produit

Illustration

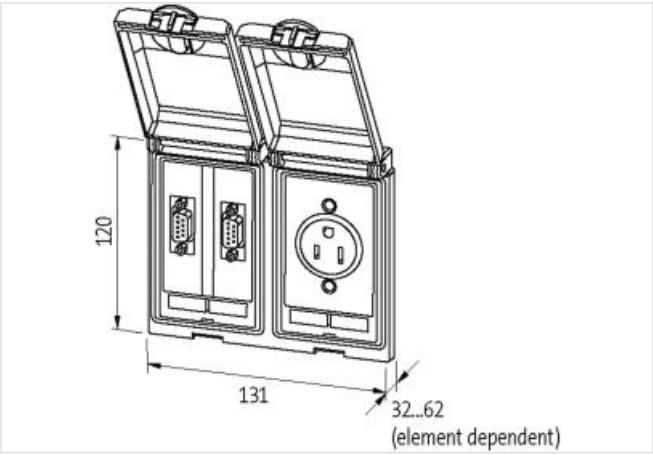

Photo non contractuelle

Les informations contenues dans cette fiche technique ont été élaborées avec le plus grand soin
Responsabilité quant à l'exhaustivité de l'exactitude et l'actualité des informations est limitée à une négligence grave. Version: 17.05.2024

MURR ELEKTRONIK
stay connected

données commerciales	
ECLASS-6.0	27189217
ECLASS-6.1	27189217
ECLASS-7.0	27189217
ECLASS-8.0	27189217
ECLASS-9.0	27189217
ECLASS-10.1	27182806
ECLASS-11.1	27182806
ECLASS-12.0	27182806
ETIM-5.0	EC002625
GTIN	4048879033176
Numéro du tarif douanier	85389099
Unité de conditionnement	1
Cadre	
Indice de protection (EN CEI 60529)	IP65
Température de service min.	-10 °C
Température de service max.	60 °C
Température de stockage min.	-25 °C
Température de stockage max.	60 °C
Convient pour montage avec épaisseur de paroi min.	1 mm
Convient pour montage avec épaisseur de paroi max.	5 mm
Revêtement du boîtier	À surface traitée
Couleur couvercle	transparent
Matériau du couvercle	PC
Matériau boîtier	Zinc affiné moulé sous pression
Tôle de blindage	
Connection information	Filetage M4
Couple de serrage	0,9 Nm
Allemagne (VDE)	
Section de raccordement max.	6 mm²
Numéro AWG max.	10
Tension de service CA	250 V
Courant de service	16 A
Indicateur d'état à LED	jaune
Type de raccordement	Bornes à vis SK
Nombre de pôles	2 + PE
Connexions par pôle	2
Contact de protection disponible	oui
SUB-D9	
Tension de service CA	48 V
Tension de service CC	48 V
Tension de service CA max. (listé UL)	30 V
Tension de service CC max. (listé UL)	42,4 V
Courant de service	3 A
Courant de service max. (UL)	175 mA
Family construction form	SUB-D9

Les informations contenues dans cette fiche technique ont été élaborées avec le plus grand soin
Responsabilité quant à l'exhaustivité de l'exactitude et l'actualité des informations est limitée à une négligence grave. Version: 17.05.2024

Famille de formes au verso	SUB-D9
Gender	female
Indication M/F au verso	male
Type de verrouillage	Goujon fileté standard UNC 4-40 (EN 60807)
Nombre de pôles	9
SUB-D25	
Tension de service CA	48 V
Tension de service CC	48 V
Tension de service CA max. (listé UL)	30 V
Tension de service CC max. (listé UL)	42,4 V
Courant de service	3 A
Courant de service max. (UL)	175 mA
Family construction form	SUB-D25
Famille de formes au verso	SUB-D25
Gender	female
Indication M/F au verso	Lötanschluss
Type de verrouillage	Goujon fileté standard UNC 4-40 (EN 60807)
Nombre de pôles	25
RJ45	
Tension de service CA max. (listé UL)	30 V
Tension de service CC max. (listé UL)	42,4 V
Courant de service max. (UL)	175 mA
Family construction form	RJ45
Famille de formes au verso	RJ45
Catégorie de câble min.	Cat5e
Type de verrouillage	Verrouillage à enclipser

Les informations contenues dans cette fiche technique ont été élaborées avec le plus grand soin
Responsabilité quant à l'exhaustivité de l'exactitude et l'actualité des informations est limitée à une négligence grave. Version: 17.05.2024