MURR ELEKTRONIK
stay connected

**Répartiteur MVP Métal, 4xM12, 5 pôles, câble fixe**

Câble 10.0m PUR 8x0,5+3x1,0, UL/CSA

4 voies, 5 pôles
10.0 m
avec LED pour signaux PNP logiques 24 V DC
Remplace produit identique (N° de réf. 27473)
Longueurs de câble différentes livrables sur demande.

## Lien vers le produit

### Illustration

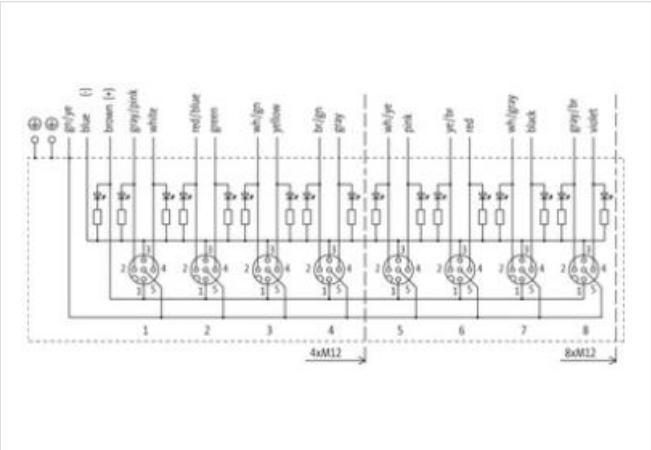


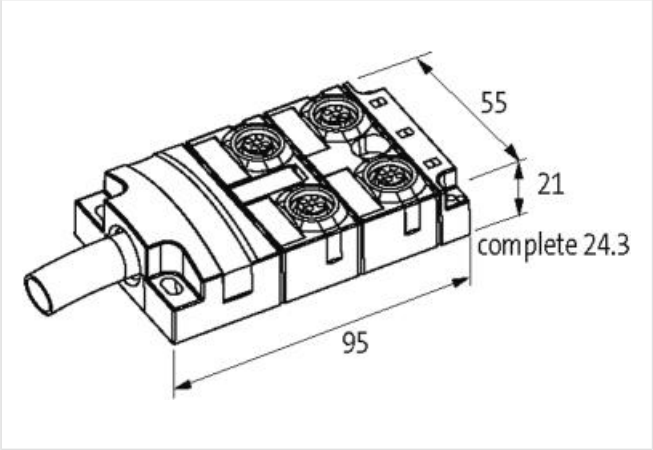


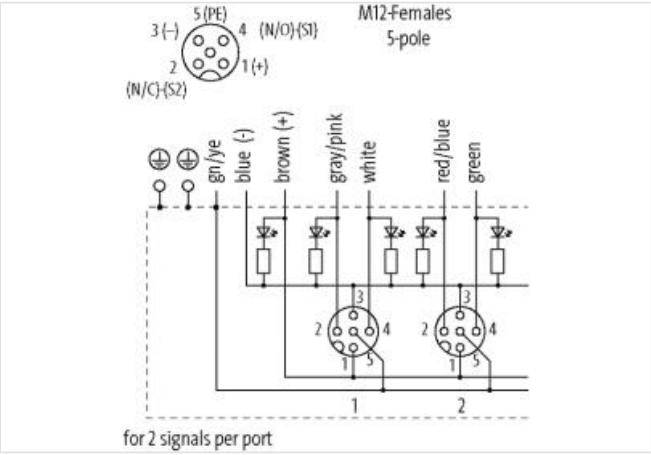


Photo non contractuelle

### données commerciales

| | |
|---|---|
| ECLASS-6.0 | 27279219 |
| ECLASS-6.1 | 27279219 |
| ECLASS-7.0 | 27279219 |
| ECLASS-8.0 | 27279219 |
| ECLASS-9.0 | 27440108 |

Les informations contenues dans cette fiche technique ont été élaborées avec le plus grand soin
Responsabilité quant à l'exhaustivité de l'exactitude et l'actualité des informations est limitée à une négligence grave. Version: 04.05.2024

| | |
|---|---|
| ECLASS-10.1 | 27440108 |
| ECLASS-11.1 | 27440108 |
| ECLASS-12.0 | 27440108 |
| ETIM-5.0 | EC002585 |
| GTIN | 4048879350860 |
| Numéro du tarif douanier | 85444290 |
| Unité de conditionnement | 1 |
| **Caractéristiques électriques \| Alimentation** | |
| Tension de service CC | 24 V |
| Courant de service max. par contact | 4 A |
| **Installation \| Raccordement** | |
| Set de fixation | M12 x 1 |
| **Protection des appareils \| Électrique** | |
| Indice de protection (EN CEI 60529) | IP65, IP67, IP68 |
| **Données mécaniques \| Données du matériau** | |
| Revêtement du boîtier | Nickeled |
| Matériau boîtier | Zinc moulé |
| **Données mécaniques \| Données de montage** | |
| Mode de fixation | Schraubgewinde |
| **Caractéristiques environnementales \| Climatique** | |
| Température de service min. | -25 °C |
| Température de service max. | 90 °C |
| Additional condition temperature range | depending on cable quality |
| **Installation \| Câble** | |
| Identification du câble | 448 |
| Couleur de gaine | gris |
| Type of Certificate | cURus |
| Amount stranding | 1 |
| Stranding | 2 wires avec Filler twisted |
| Stranding factor min. | 51 mm |
| Stranding factor max. | 51 mm |
| Amount stranding (type 2) | 1 |
| Stranding (type 2) | 9 wires de Groupe de fils toronnés En sens opposé twisted |
| Stranding factor min. (type 2) | 100 mm |
| Stranding factor max. (type 2) | 100 mm |
| Banderolage | Fleece |
| Filler | oui |
| wire arrangement | blanc, jaune, (bleu, , Vert-jaune, gris, Gris-rose, Rouge-bleu, vert, vert et blanc, marron-vert) |
| Cable weigth | 146,3 g/m |
| Matériel gaine | PUR |
| Dureté Shore gaine | 94 ± 5 Shore A |
| Absence d'ingrédients (gaine) | Sans plomb, Sans cadmium, Sans CFC, sans halogènes, Sans silicone, Exempt de substances perturbant le mouillage de la peinture |
| Outer-diameter (jacket) | 9 mm |
| Tolerance outer diameter (sheath) | ± 5 % |
| Material wire insulation | TPE-E |
| Amount wires | 8 |
| Outer diameter insulation | 1,6 mm |
| Outer diameter tolerance core insulation | ± 5 % |
| Shore hardness wire insulation | 55 ± 3 Shore D |
| Ingredient freeness wire insulation | Sans plomb, Sans cadmium, Sans CFC, sans halogènes, Sans silicone, Exempt de substances perturbant le mouillage de la peinture |

Les informations contenues dans cette fiche technique ont été élaborées avec le plus grand soin
Responsabilité quant à l'exhaustivité de l'exactitude et l'actualité des informations est limitée à une négligence grave. Version: 04.05.2024

| | |
|---|---|
| Amount strands (wire) | 64 |
| Diameter of single wires | 0,1 mm |
| Conductor crosssection (wire) | 0,5 mm² |
| Material conductor wire | Fil de cuivre, nu |
| Conductor type (wire) | Classe de fil 6 |
| Material wire insulation (Data) | TPE-E |
| Outer diameter wire insulation (Data) | 2,1 mm |
| Tolerance outer diameter wire insulation (data) | ± 5 % |
| Shore hardness wire insulation (Data) | 55 ± 3 Shore D |
| Ingredient freeness wire insulation (Data) | Sans plomb, Sans cadmium, Sans CFC, sans halogènes, Sans silicone, Exempt de substances perturbant le mouillage de la peinture |
| Amount wires (Data) | 3 |
| Amount strands wire (Data) | 128 |
| Diameter of single wires (Data) | 0,1 mm |
| Conductor crosssection wire (Data) | 1 mm² |
| Material conductor wire (Data) | Fil de cuivre, nu |
| Wire conductor type (Data) | Classe de fil 6 |
| Max. rated voltage (conductor - conductor) | 500 V |
| Max. rated voltage (conductor - ground) | 300 V |
| Courant admissible (norme) | selon DIN VDE 0298-4 |
| Intensité admissible min. conducteur | 5,9 A |
| Courant admissible min. conducteur (données) | 15 A |
| Electrical resistance line constant wire | 39 Ω/km @ 20 °C |
| Electrical resistance coating wire (Data) | 20 Ω/km @ 20 °C |
| Tension alternative constante (conducteur - conducteur) | 2 kV @ 60 s |
| Tension alternative constante (conducteur - gaine) | 2 kV @ 60 s |
| Température de service min. (statique) | -40 °C |
| Température de service max. (statique) | 90 °C |
| Température de service min. (dynamique) | -40 °C |
| Température de service max. (dynamique) | 90 °C |
| Résistance à la flamme | UL 1581 § 1090 \| UL 1581 § 1100 FT2 \| IEC 60332-2-2 |
| chemical resistance | Bonne résistance, à vérifier en fonction de l'application |
| Résistance à l'essence | Bonne résistance, à vérifier en fonction de l'application |
| Oil resistance | DIN EN 60811-404 \| Bonne résistance, à vérifier en fonction de l'application |
| Rayon de courbure (installation) | x Outer diameter |
| Rayon de flexion (fixe) | x Outer diameter |
| Rayon de flexion (en mouvement) | 10 x Outer diameter |
| Vitesse de déplacement (chaîne porte-câbles) | 5 Mio. @ 25 °C |
| Nombre de cycles de torsion | 0,5 Mio. |
| Contrainte due à la torsion | ± 180 °/m |
| **Type de connexion 2** | |
| Family construction form | free cable end |
| Nombre de pôles | 16 |
| Family construction form | M12 |
| Gender | female |
| Couleur support de contact | noir |
| Codage | A |
| Nombre de pôles | 5 |
| PIN 1 | + |
| PIN 2 | NC S 2 |
| PIN 3 | - |
| PIN 4 | NO S 1 |

Les informations contenues dans cette fiche technique ont été élaborées avec le plus grand soin
Responsabilité quant à l'exhaustivité de l'exactitude et l'actualité des informations est limitée à une négligence grave. Version: 04.05.2024

| | |
|---|---|
| PIN 5 | PE |

Les informations contenues dans cette fiche technique ont été élaborées avec le plus grand soin
Responsabilité quant à l'exhaustivité de l'exactitude et l'actualité des informations est limitée à une négligence grave. Version: 04.05.2024