MURR ELEKTRONIK
stay connected

Exact12, 4xM12, 5-pol., boîtier NPN-LED

sans câble préconfectionné

4 voies, 5 pôles
Forme NPN
Bornes enfichables à vis
Le boîtier est en matière plastique et présente une bonne résistance aux produits chimiques et à l'huile.
En cas d'utilisation de fluides agressifs, il faut vérifier la résistance du matériau en fonction de l'application. Plus de détails sur demande.

Lien vers le produit

Illustration

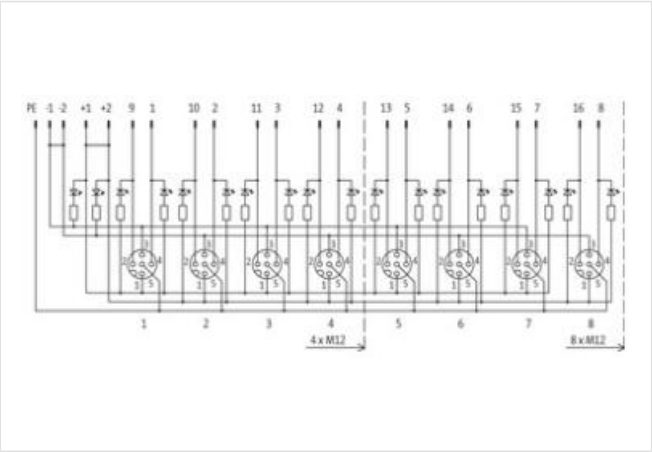

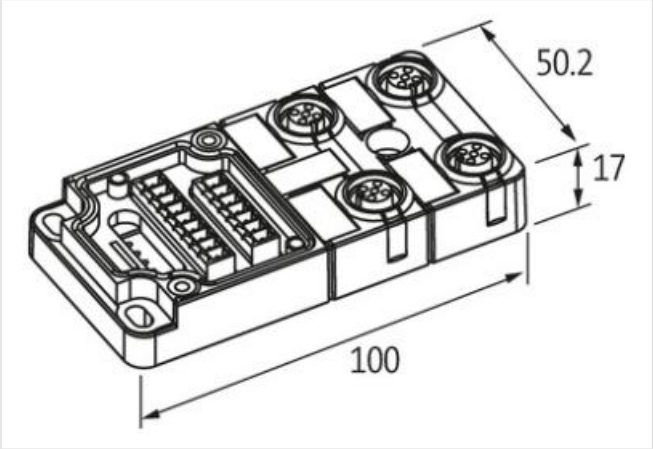

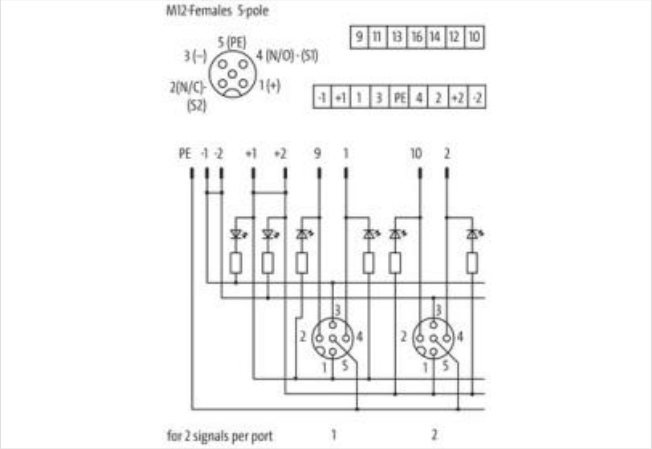

Photo non contractuelle

données commerciales

ECLASS-6.0	27279219
ECLASS-6.1	27279219
ECLASS-7.0	27279219

Les informations contenues dans cette fiche technique ont été élaborées avec le plus grand soin
Responsabilité quant à l'exhaustivité de l'exactitude et l'actualité des informations est limitée à une négligence grave. Version: 25.04.2024

ECLASS-8.0	27279219
ECLASS-9.0	27440108
ECLASS-10.1	27440111
ECLASS-11.1	27440111
ECLASS-12.0	27440111
ETIM-5.0	EC002585
GTIN	4048879055840
Numéro du tarif douanier	85369010
Unité de conditionnement	1
Caractéristiques électriques | Alimentation	
Tension de service CC	24 V
Courant de service max. par contact	4 A
Courant total max.	8 A
Protection des appareils | Électrique	
Indice de protection (EN CEI 60529)	IP65, IP67
Protection des appareils | Milieux	
Flame resistance	Difficilement inflammable
Données mécaniques | Données du matériau	
Matériau boîtier	Plastique
Caractéristiques environnementales | Climatique	
Température de service min.	-20 °C
Température de service max.	70 °C
Type de connexion 2	
Family construction form	Cap
Nombre de pôles	16
Family construction form	M12
Gender	female
Couleur support de contact	noir
Codage	A
Nombre de pôles	5
PIN 1	+
PIN 2	NC S 2
PIN 3	-
PIN 4	NO S 1
PIN 5	PE

Les informations contenues dans cette fiche technique ont été élaborées avec le plus grand soin
Responsabilité quant à l'exhaustivité de l'exactitude et l'actualité des informations est limitée à une négligence grave. Version: 25.04.2024